ワンダーガン W301－Ⅲ－LC 仕様書

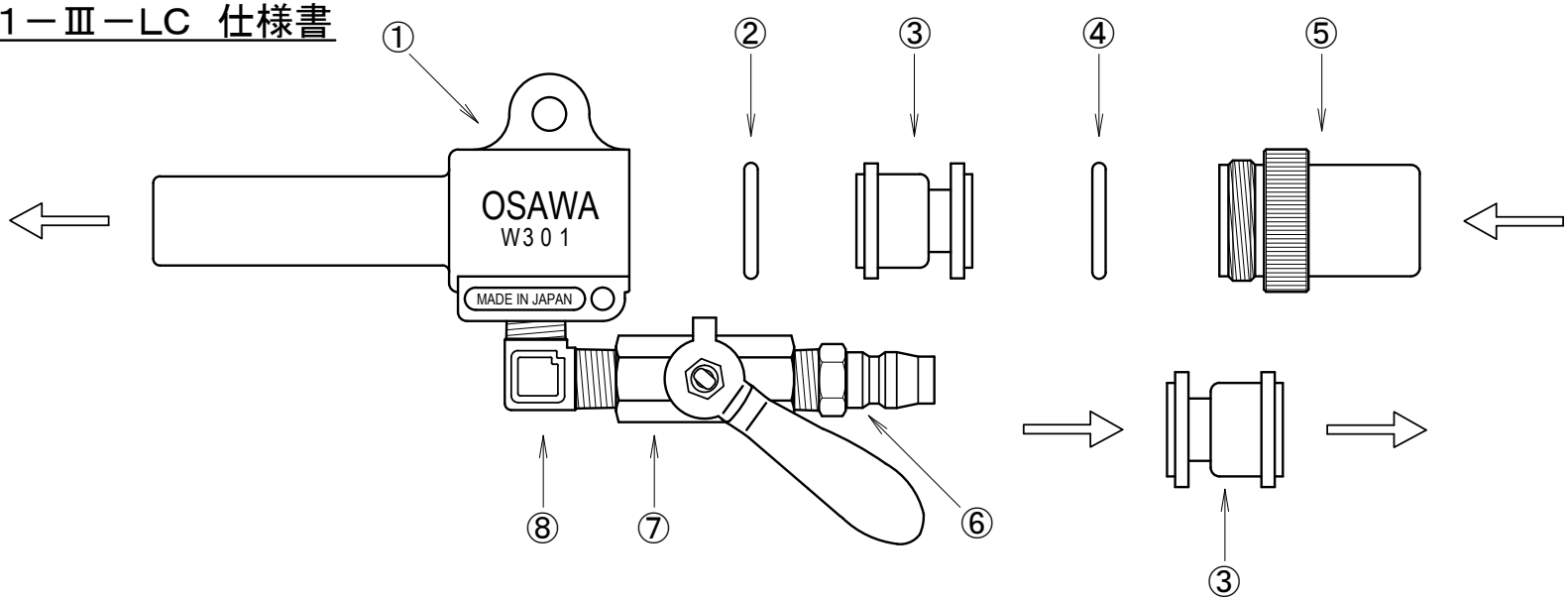

⇦ エアーの流れる方向

③サクションノズルの向きを変える事により
エアーの流れる方向を変える事が出来ます。
サクションノズルの向きを確認して下さい。

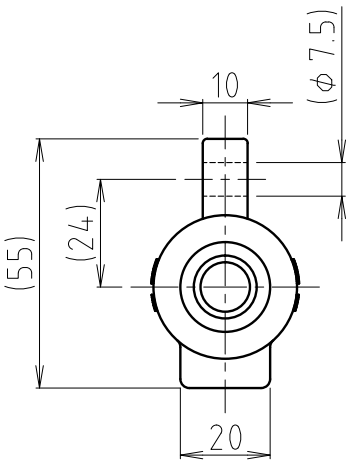

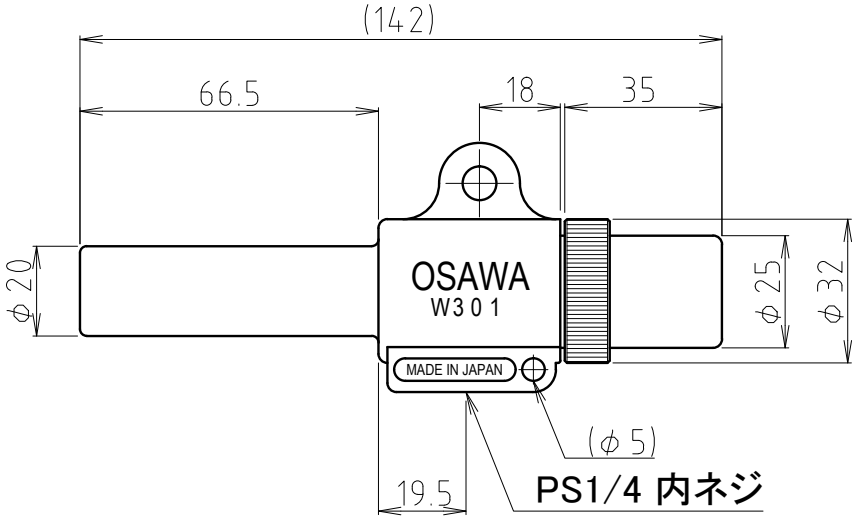

⑧	エルボ	真鍮 1/4
⑦	ボールバルブ	真鍮 1/4
⑥	エアカプラ	鉄 20PMタイプ（クロームメッキ）
⑤	セットコラム	アルミ（アルマイトメッキ）
④	Oリング	NBR P-22
③	サクションノズル	アルミ
②	Oリング	NBR P-22
①	ガン本体	アルミ合金・ADC-12
	品 名	仕 様 ・ 材 質 ・ 摘 要

納入先	御 中			製番		台数	発行 月日
		写図		図名			
		製図					
		担当		機名			
符号	箇所	改訂・理由	年月日	記名	承認	パート名	
図歴	SI-97004-4 → SI-17004-1	製図	2008年12月16日	尺度	— —	図番	SI-17004-2

OSAWA&COMPANY 1-7-28 YUNAGI MINATO-KU OSAKA 552-0004 JAPAN
TEL (06)6572-1207 FAX (06)6572-1256