サイレントクリーナー

SC20－32PG W／F 仕様書

2025年07月25日

項　　目	内　　容
① サイレンサー	外側－ステンレス・SUS304 内側－白布・グラスウール
② 圧縮エアー取付口	3／8ボールバルブ + エアカプラ30PMタイプ
③ クリーナー本体	アルミ合金鋳物・AC4B メラミン樹脂焼付塗装
④ 耐油ホース	透明エンビ樹脂（内径φ32×2000mm）
⑤ 吸込ノズル	エンビ樹脂 （外径φ32×400mm）
Oリング	NBR
使用エアー圧	0．5～0．6MPa（5～6kg／cm²）
吸引力	－0．0262～－0．0276MPa （2，672～2，814mmAq）
排気音	0．5MPa（5kg／cm²）時（JIS・1m）60dB
エアー消費量	500～584L／min Normal

W／F仕様	フィルター	グラスウール製
	補助布	布製

備 考 欄

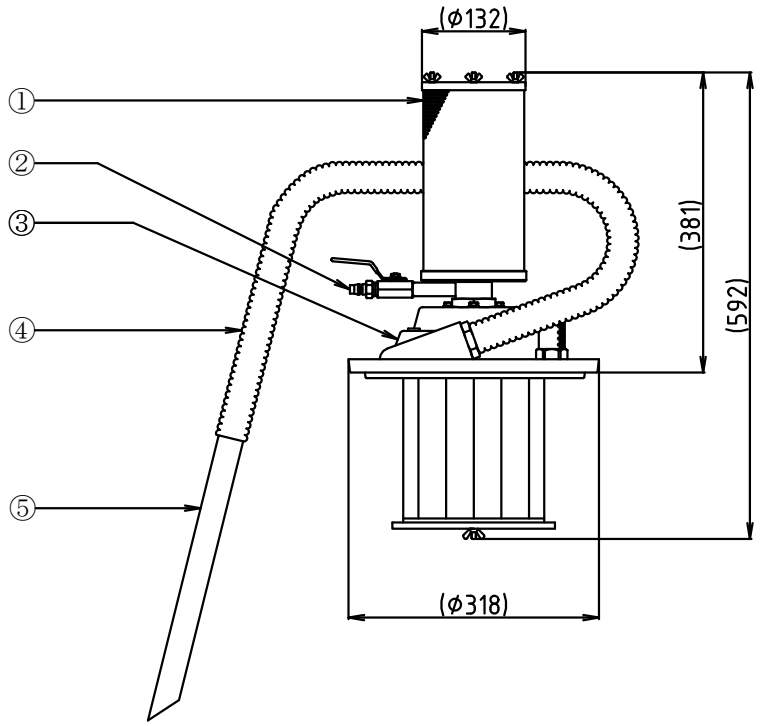

オオサワ&カンパニー
〒552-0004 大阪市港区夕凪1丁目7番28号
TEL 06-6572-1207 FAX 06-6572-1256
https://www.osawa-company.co.jp
E-mail:osawa@osawa-company.co.jp