サイレントクリーナー

SC60－50S 仕様書

2025年01月27日

項　　目	内　　容
① サイレンサー	外側－ステンレス･SUS304　内側－白布・グラスウール
② 圧縮エアー取付口	3／4ボールバルブ　＋3／4ホースジョイント
③ クリーナー本体	アルミ合金鋳物・AC4C メラミン樹脂焼付塗装
④ ダクトホース	透明エンビ樹脂　（内径φ50×2000mm）
⑤ ワンタッチ金具	鉄（クロームメッキ）リベット（アルミ）
⑥ 吸込ノズル	アルミ（外径φ50×700mm）
⑦ SUSタンク	ステンレス・SUS304 60L
⑧ 台車	鉄（クロームメッキ）
⑨ キャスター	ゴム車/2個　導電キャスター/1個（ブレーキ付）
Oリング	NBR
使用エアー圧	0．5～0．6MPa（5～6kg／cm²）
吸引力	－0．0333～－0．0403MPa（3，332～4，032mmAq）
排気音	0．5MPa（5kg／cm²）時（JIS･1m）58dB
エアー消費量	1，418～1，654L／min　Normal

備 考 欄

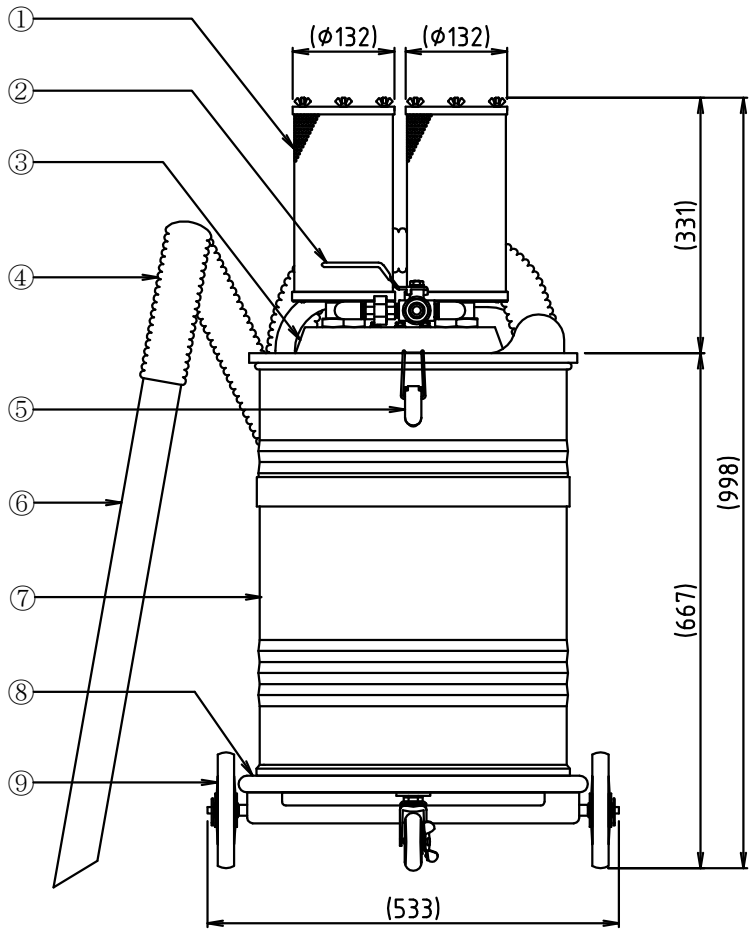

オオサワ&カンパニー
〒552-0004 大阪市港区夕凪1丁目7番28号
TEL 06-6572-1207　FAX 06-6572-1256
https://www.osawa-company.co.jp
E-mail:osawa@osawa-company.co.jp