ミニポーターサイクロン

# MP－19 仕様書

2025年03月19日

| 項　　目 | 内　　容 |
|---|---|
| ① 上部パッキン | シリコン |
| ② サイクロン本体 | ステンレス・SUS304　ホース口φ19 |
| ③ 静電防止用ホース | エンビ樹脂（内径φ19×2000mm） |
| ④ 吸込ノズル | ステンレス・SUS304（外径φ19×130mm） |
| ⑤ ワンタッチ金具 | 鉄（クロームメッキ）リベット（アルミ） |
| ⑥ 透明タンク | 透明エンビ　3L |
| | |
| | |
| | |
| | |
| | |
| | |

備 考 欄

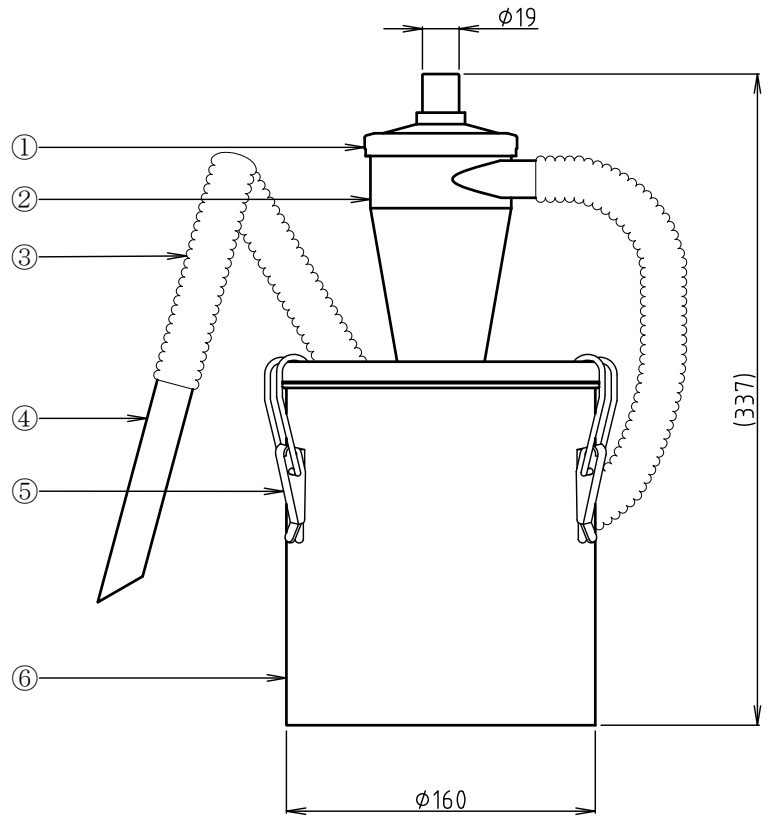



オオサワ&カンパニー
〒552-0004 大阪市港区夕凪1丁目7-28
TEL 06-6572-1207　FAX 06-6572-1256
E-mail osawa@osawa-company.co.jp
URL https://www.osawa-company.co.jp